KÄYTTÖOHJEET
BRUKSANVISNING

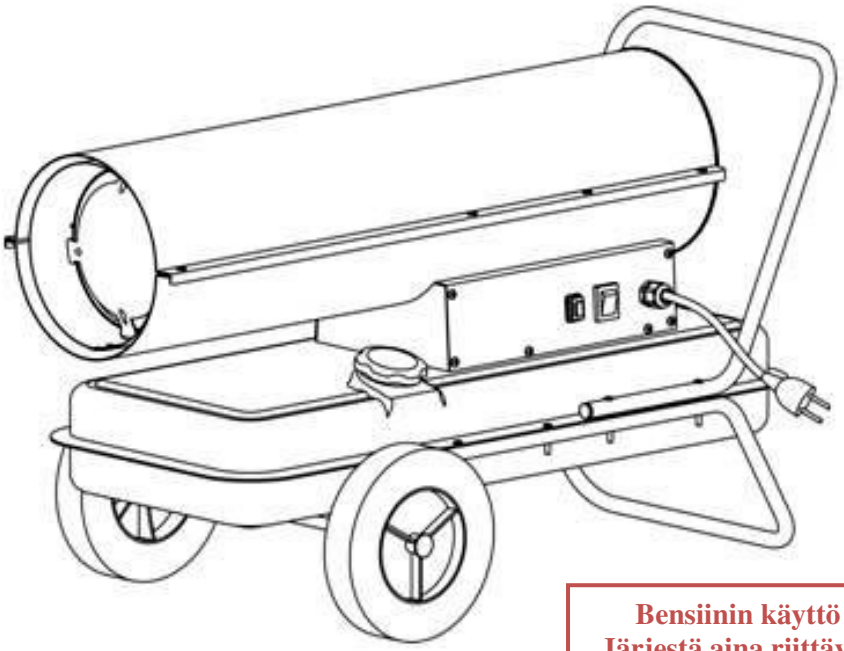

Bensiinin käyttö on kielletty
Järjestä aina riittävä ilmanvaihto

Användning av bensin förbjudet
Ordna alltid med tillräcklig ventilation

DIESEL LÄMMITIN
DIESELVÄRMARE

DAA0093, DAA0094

Lue ja perehdy tähän ohjeeseen ennen käyttöönottoa!
Läs och sätt dig in i denna bruksanvisning innan du börjar använda!

Sisältö

VAROTOIMET ... 4
LÄMMITTIMEN YLEISKUVA ... 5
MITAT ... 5
PYÖRIEN JA PUTKIKEHYKSEN KOKOONPANO ... 6
TEKNISET TIEDOT ... 6
VALMISTELU ENNEN KÄYTTÖÄ ... 7
Kun polttoainesäiliö (paloöljy tai diesel) on tyhjä ... 7
Säiliön täyttö: ... 7
Kun säiliössä on vähän polttoainetta ... 8
KÄYTTÖ ... 8
Turvavälit ... 8
Sytyttäminen: ... 8
Lämmittimen pysäyttäminen ... 9
TURVALAITE ... 9
Sammumissuojaus ... 9
Sähkökatkossuojaus ... 9
Ylikuumennuksen suojakatkaisin ... 9
TOIMINTAPERIAATTEET ... 10
Toimintaperiaatteiden kuvaus ... 10
HUOLTO ... 11
Suodattimen vaihtaminen ... 11
Tarkista polttoainesäiliö ... 11
Polttoainesuodattimen vaihtaminen ... 11
Polttoainetankin tyhjentäminen ... 12
RAKENNESELVITYS ... 12
Polttimen pää ... 12
Sytytystulppa ... 12
Öljysuuttimen asentaminen ... 13
Paineensäätö ... 13
Ilmapumppu ... 14
Sovitus pumpun rungon ja keskiön välillä ... 14
Puhaltimen siipien kiinnitys ... 15
VIANHAKU ... 15
Vianhakukaavio - syy ja ratkaisu ... 16
RÄJÄYTYSKUVA ... 17
OSALUETTELO ... 18
YMPÄRISTÖNSUOJELU ... 19
TAKUU ... 19
EY-VAATIMUSTENMUKAISUUSVAKUUTUS ... 19
FÖRSIKTIGHETSÅTGÄRDER ... 20
VÄRMARE I DETALJER ... 21
HUVUDMÅTT ... 21
HOPSÄTTNING AV HJUL OCH RÖRSTOMME ... 22
TEKNISKA DATA ... 22
FÖRBEREDELSER FÖRE ANVÄNDNING ... 23
När bränsletank (brännolja eller diesel) är tom ... 23
Påfyllning av tank: ... 23
När tanken har kvar bara litet med bränsle ... 24
DRIFT ... 24
Säkerhetsavstånden ... 24
Antändning: ... 24

Stopp av värmaren ... 25
SÄKERHETSANORDNING ... 25
Skydd mot släckning ... 25
Skydd mot elavbrott ... 25
Skyddsbrytare mot överhettning ... 25
FUNKTIONSPRINCIPER ... 26
Funktionsbeskrivning ... 26
SERVICE ... 27
Byte av filter ... 27
Kontrollera bränsletank ... 27
Byte av bränslefilter ... 27
Tömning av bränsletank ... 28
KONSTRUKTIONS FÖRKLARING ... 28
Förbränningshuvud ... 28
Tändstift ... 28
Montering av oljespridaren ... 29
Tryckställning ... 29
Luftpump ... 30
Anpassning mellan pumphus och centrumdel ... 30
Montering av fläktvingar ... 31
FELSÖKNING ... 31
Felsökningsschema - orsak och lösning ... 32
SPRÄNGSKISS ... 33
RESERVDELSFÖRTECKNING ... 34
MILJÖVÅRD ... 35
GARANTI ... 35
FÖRSÄKRAN OM ÖVERENSSTÄMMELSE MED EU-KRAV ... 35

VAROTOIMET

Oman ja toisten turvallisuuden vuoksi lue tämä KÄYTTÖOHJE ja noudata sen ohjeita huolellisesti.

▲ Vaara

- Bensiinin käyttö on ankarasti kielletty, sillä se on hyvin tulenarka polttoaine, joka voi aiheuttaa räjähdyksen tai hallitsemattomat liekit.
- Älä koskaan käytä lämmitintä siellä, missä voi olla tulenarkoja höyryjä. Vaarana on räjähdys, tuli ja tulipalo.
- Järjestä aina riittävä ilmanvaihto laitteen käytön ajaksi. Käytä laitetta ainoastaan hyvin tuulettuvassa paikassa. Ilman täytyy vaihtua säännöllisesti laitteen käytön aikana (kaksi kertaa tunnissa). Riittämätön palaminen aiheuttaa hapenpuutteen, jonka seurauksena saattaa olla häkämyrkytys.

▲ Varoitus

- Älä käytä suihketuotteita lämmittimen käyttöpaikalla, suihkepullosta tuleva kaasu voi aiheuttaa palo- ja räjähdysvaaran.
- Älä käytä laitetta paikassa, jossa on tulenarkaa jauhetta (jätepaperia, puupurua, kuitukappaleita). Jos näitä materiaaleja imeytyy lämmittimeen ja ne kuumenevat siellä, hiutaleita ja kipinöitä voi tulla ulos ja aiheuttaa tulipalovaaran.
- Älä koskaan tuki ilman sisäänmenoa tai lämmitysosaa. Se voi aiheuttaa epänormaalia palamista ja tulipalon.
- Älä koskaan tee muutoksia lämmittimeen. Muutos voi aiheuttaa virhetoiminnon ja tulipalon, joka on hyvin vaarallista.
- Älä altista laitetta sateelle tai lumelle. Älä koskaan käytä sitä myöskään kosteissa paikoissa. Irrota pistotulppa ennen rutiinihuoltoa ja tarkastusta.

▲ Huom!

- Tulipalon estämiseksi käytön aikana älä laita materiaaleja lämmittimen läheisyyteen. Pidä kaikki tulenarat materiaalit etäällä lämmittimestä. Minimietäisyydet: ulostulosta (edessä) 3,5 m, ilman sisäänmenosta (takana) 2 m, yläpuolella 2 m, sivulla 2 m.
- Käytön aikana varmistu siitä, että alustan pinta ei ylikuumene. Ylikuumeneminen voi aiheuttaa tulipalon.
- Älä täytä polttoainesäiliötä laitteen toimiessa. Varmistu siitä, että lämmitin pysähtyy ja tuli on sammunut. Säiliön täyttäminen käytön aikana voi aiheuttaa tulipalon.
- Ennen laitteen käyttöönottoa varmista, että verkkovirran jännite ja taajuus käyttöpaikalla on sama kuin on merkitty arvokilpeen.

LÄMMITTIMEN YLEISKUVA

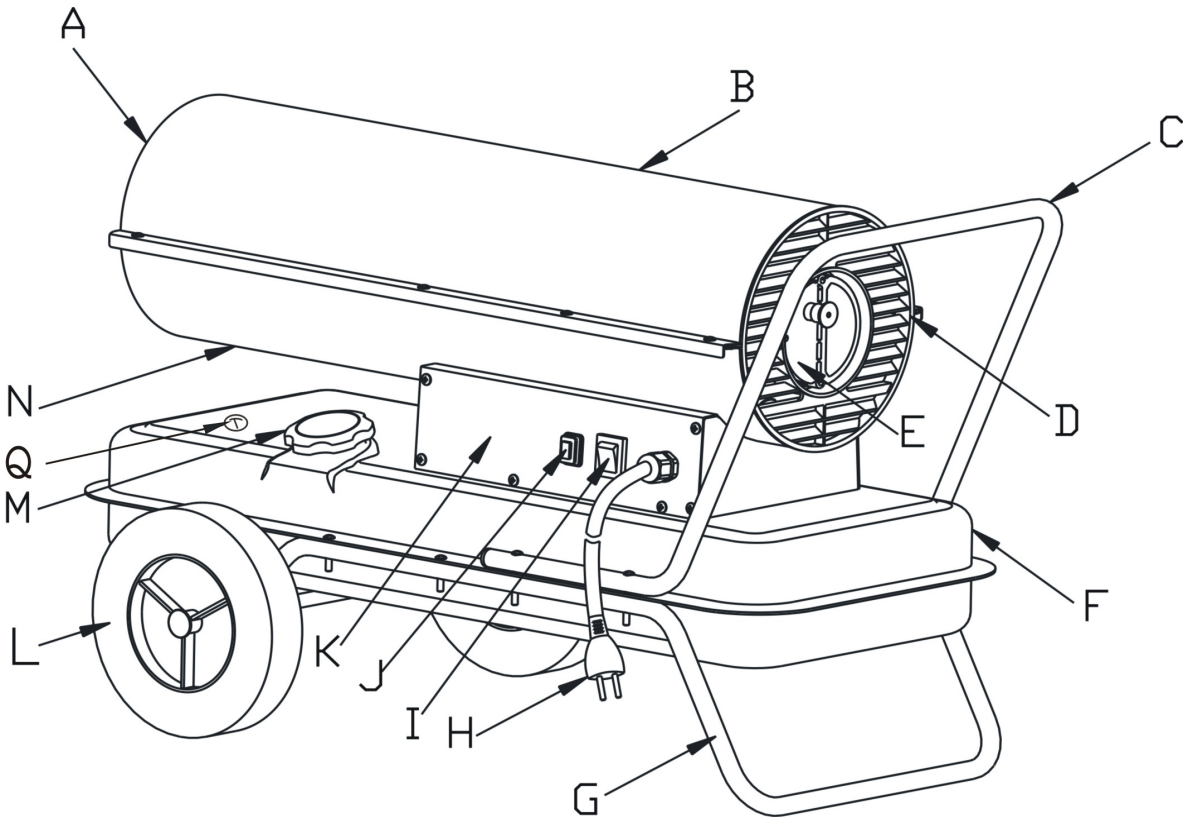

A. Kuuman ilman ulostulo
B. Ylempi vaippa
C. Siirtokädensija
D. Ilman sisäänmenon ohjain
E. Moottoriyksikkö
F. Polttoainesäiliö
G. Alempi putkikehys
H. Pistotulppa
I. Virtakytkin
J. Käynnistyskytkin
K. Ohjauspaneeli
L. Pyörä
M. Polttoainesäiliön korkki
N. Alempi vaippa
Q. Öljy

MITAT

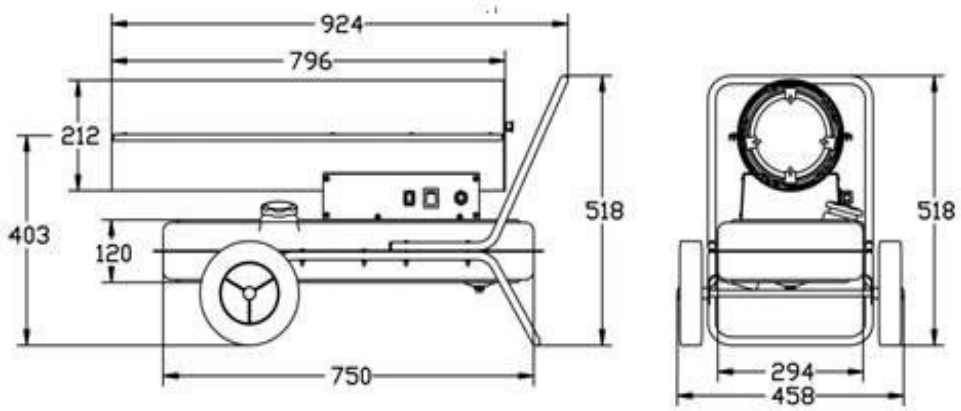

PYÖRIEN JA PUTKIKEHYKSEN KOKOONPANO

Työnnä pyörän akseli H alemman putkikehyksen B vastaavaan aukkoon. Liu'uta pyörä F pyöränakseliin G. Asenna pyörän tulppa E.
Asenna lämmittimen runko alempaan putkikehykseen B varmistaen, että siirtokädensijan A reiät osuvat vastaaviin 4 reikiin alemmalla putkikehyksellä B.
Työnnä ruuvit J reikiinsä, alempi kehys B pitäisi ruuvata kuusioruuvin C alle.
Työnnä muut ruuvit reikiinsä vastaavasti ja kiristä ne ruuvivääntimellä samalla tavalla.

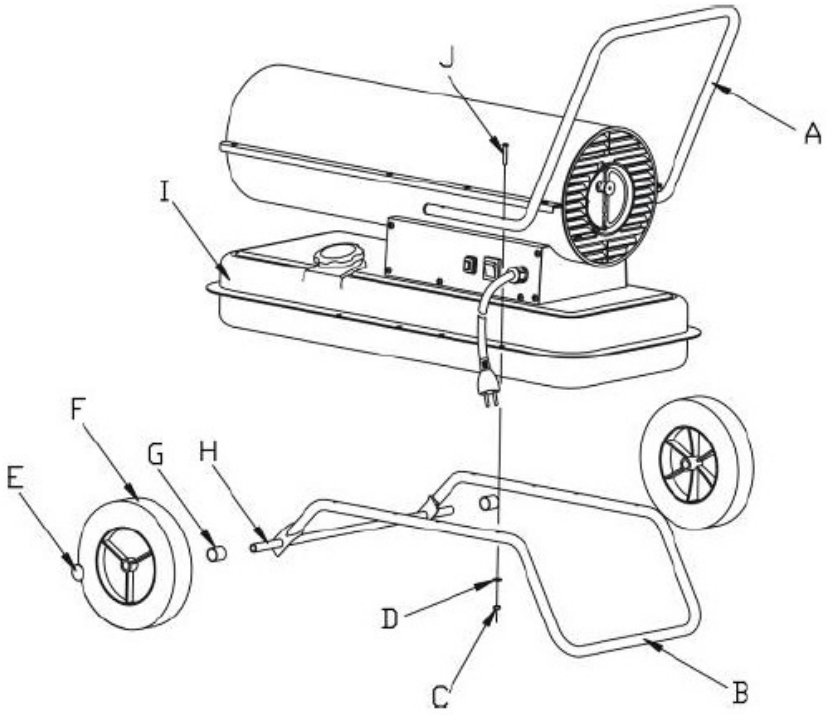

TEKNISET TIEDOT

Tuote: DAA0093 Meister Diesel lämmitin 20 kW (BGO-20)
Suojausluokka: I
Kotelointiluokka: IPX4

Lämmön ulostulo (kW) (Btu/h) (kcal/h)	20 69000 17208	Moottorin teho (W)	230
		Ilmanpaine (bar)	0.65
Kuumailman ulostulo (m^3/h)	621	Jatkuva toiminta-aika (h)	10,5
Polttoainesäiliön tilavuus (litraa)	24	jännite, taajuus, virta	230 V~ 50 Hz 0,87 A
Polttoaine	diesel, paloöljy	omapaino (kg)	22,15
Polttoaineen kulutus (litraa/h)	1,7	Laitteen mitat (mm)	900x470x540mm

Tuote: DAA0094 Meister Diesel lämmitin 30 kW (BGO-30)
Suojausluokka: I
Kotelointiluokka: IPX4

Lämmön ulostulo (kW) (Btu/h) (kcal/h)	30 105000 25800	Moottorin teho (W)	230
		Ilmanpaine (bar)	0.75
Kuumailman ulostulo (m^3/h)	752	Jatkuva toiminta-aika (h)	9
Polttoainesäiliön tilavuus (litraa)	24	jännite, taajuus, virta	230 V~ 50 Hz 0,87 A
Polttoaine	diesel, paloöljy	omapaino (kg)	25,20
Polttoaineen kulutus (litraa/h)	2.5	Laitteen mitat (mm)	870x470x520mm

VALMISTELU ENNEN KÄYTTÖÄ

1. Älä koskaan käytä helposti syttyvää polttoainetta, kuten bensiiniä yms.
2. Täytä polttoainesäiliö vasta, kun rakennuslämmitin lakkaa käymästä ja tuli sammuu.
3. Käytä nro K-1 paloöljyä tai nro 1 dieseliä, älä koskaan käytä vesipitoista, epäpuhdasta paloöljyä tai dieseliä.
4. Paloöljyn tai dieselin joutuessa iholle pese se saippualla välittömästi, estääksesi mahdollisen ihotulehduksen syntymistä.
5. Polttimen pinta on hyvin kuuma juuri tulen sammuttua, joten älä koskaan kosketa sitä kädellä tai anna öljypumpun joutua kosketuksiin polttimen kanssa estääksesi palovamman tai muut vammat. Varmistu, että polttoainesäiliön täyttöaukko ei ole umpeutunut; jos se on umpeutunut, poista pöly ennen käyttöä.

Kun polttoainesäiliö (paloöljy tai diesel) on tyhjä:

Säiliön täyttö:

1. Varmistu siitä, että pistotulppa on irti pistorasiasta ja virtakytkin on OFF-asennossa (0).
2. Sijoita laite tukevalle ja vaakasuoralle pinnalle, irrota polttoainesäiliön korkki (A) ja täytä säiliö polttoainesuodattimen ollessa paikalla. Älä ylitäytä säiliötä.
3. Tarkista onko polttoainesäiliössä vettä tai roskia ja puhdista säiliö, jos se on likainen.
4. Täytä polttoainesäiliö öljypumpun avulla paloöljyllä tai dieselillä vasta silloin, kun polttoainesuodatin on asennettu kunnolla. Täytön jälkeen käännä korkkia myötäpäivään ja kiristä se.

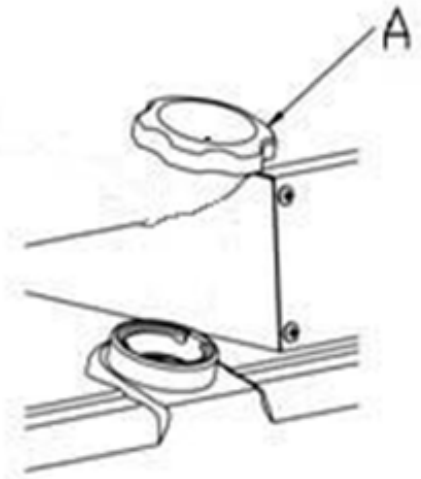

Kun säiliössä on vähän polttoainetta (paloöljyä tai dieseliä)

Huom:

1. Tarkista laite vasta tulen sammuttua ja irrotettuasi pistotulpan pistorasiasta.
2. Ennen sytyttämistä varmistu siitä, että laitteessa ei ole öljyvuotoa. Öljyn vuotaessa älä käytä laitetta vaan ota yhteys myyjääsi.
3. Tarkista polttoainesäiliön sisätila ja puhdista säiliö, mikäli siellä on vettä tai roskia

KÄYTTÖ

Varoitus sytytettäessä:

1. Tarkista polttoainesäiliö ja varmistu siitä, että siinä on riittävästi polttoainetta.
2. Älä vie kasvojasi kuumennusosan lähelle sytytyksen jälkeen, säilytä turvallinen etäisyys, ainakin 3,5 metriä kuumailman ulostulon edessä, yläpuolella 2 metriä, vasemmalla ja oikealla puolella yli 2 metriä (katso alla olevaa kuvaa).
3. Lopeta laitteen käyttö, jos esiintyy savua tai nousee outoa hajua.
4. Varmistu siitä, että rakennuslämmitin on syttynyt ennen kuin poistut sen luota.

Turvavälit

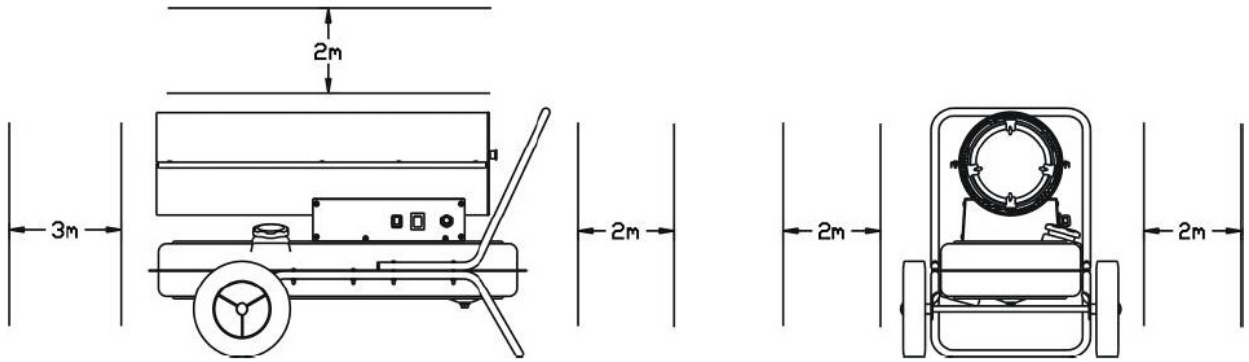

Sytyttäminen: työnnä pistotulppa pistorasiaan, laita virtakytkin I-asentoon, merkkivalo syttyy, paina käynnistinnuppia, moottori alkaa käydä ja sytytystulppa sytyttää.

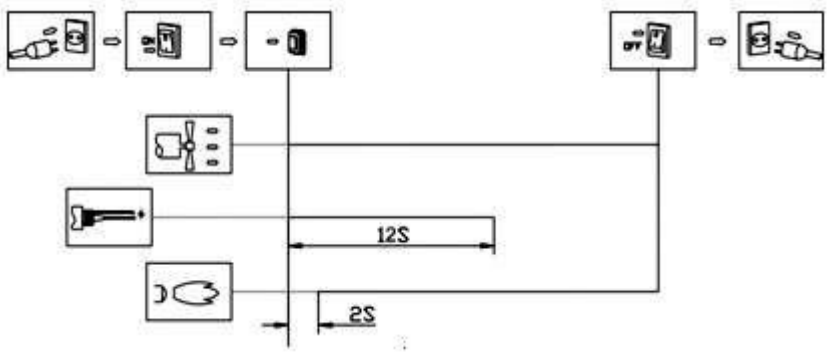

Jos lämmitin ei käynnisty, käännä virtakytkin asentoon 0 ja sitten asentoon I, paina käynnistyskytkintä. Jos rakennuslämmitin ei käynnisty kolmen yrityksen jälkeen, ota yhteys

myyjääsi.

Huom: Lämmittimen toimiessa älä koskaan anna alla olevan lattian ylikuumentua estääksesi tulipalon syttymisen.

Lämmittimen pysäyttäminen

Huom!

1. Sulkiessasi lämmittimen varmistu siitä, että tuli on sammunut ennen kuin poistut laitteen luota.
2. Laita virtakytkin 0-asentoon ja irrota pistotulppa pistorasiasta. Palaminen lakkaa ja merkkivalo sammuu.

TURVALAITE

Sammumissuojaus

Käyttää valokennoa polttokammiossa olevan liekin seurantaan normaalin käytön aikana. Valoherkän vastuksen arvo kasvaa äärettömäksi ja aikaansaa lämmittimen sulkeutumisen, jos polttimon liekki sammuu.

Sähkökatkossuojaus

Kun sähkö katkeaa, lämmitin lakkaa toimimasta, vaikka pistotulppa on kiinni pistorasiassa ja virtakytkin yhä O-asennossa. Sähkön tullessa takaisin, merkkivalo loistaa, mutta rakennuslämmitin ei toimi. Tässä tilanteessa laita virtakytkin 0-asentoon palautusta varten, sitten I-asentoon ja paina käynnistyskytkintä lämmittimen käynnistämiseksi.

Ylikuumennuksen suojakatkaisin

Kun ilman sisäänmenon ohjain on peitetty esineillä aiheuttaen lämpötilan voimakkaan kohoamisen, se pysäyttää toiminnan katkaisemalla sähköt sisäisen suojalaitteen avulla.

TOIMINTAPERIAATTEET

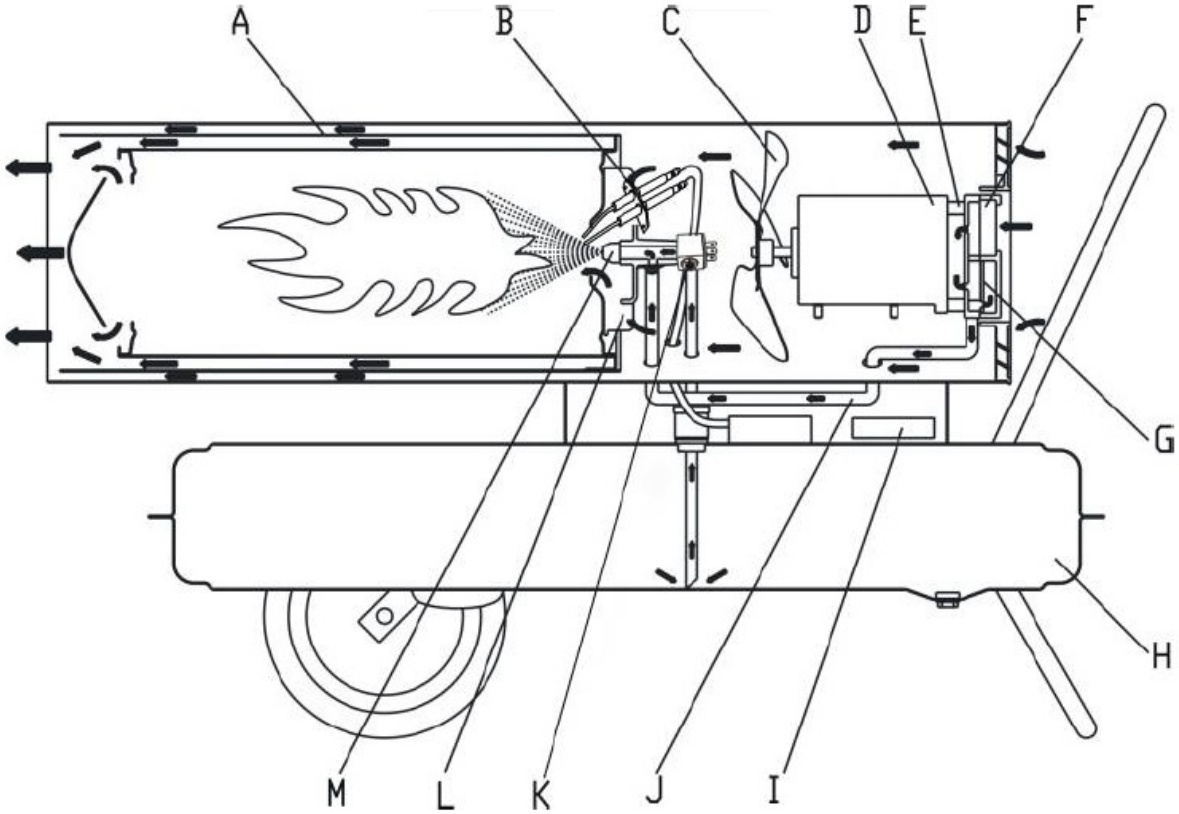

A. Polttokammio
B. Sytytystulppa
C. Puhaltimen siipi
D. Moottori
E. Pumppu
F. Ilman sisäänmenon suodatin
G. Ilman ulostulon suodatin
H. Polttoainesäiliö
I. Ohjain
J. Ilman sisäänmenoputki
K. Suodatintyökalu
L. Liekkisuojalevy
M. Öljysuutin

Toimintaperiaatteiden kuvaus

Avaa polttoainesäiliön korkki, käytä täyttösuppiloa paloöljyn/dieselin lisäämiseen säiliösuodattimen läpi, sulje polttoainesäiliön korkki ja laita pistotulppa pistorasiaan. Käännä virtakytkin I-asentoon, jolloin merkkivalo syttyy. Paina käynnistyskytkintä kerran, D alkaa toimia, sytytystulppa sytyttää. Tämä rakennuslämmitin on varustettu sähköisellä ilmapumpulla, joka ahtaa ilmaa ilmakanavan läpi, joka on yhdistetty polttoaineen sisäänmenoon ja sitten polttimon päässä olevan suuttimen läpi. Ilman ohittaessa polttoaineen sisäänmenokohdan, se saa polttoaineen nousemaan säiliöstä polttimen suuttimeen. Tämä polttoaineen ja ilman seos ruiskutetaan sitten polttokammioon hienona sumuna.

Nopeasti pyörivän puhaltimen puhaltama ilma:

1. saapuu liekinohjauslevyyn ja polttimeen, syöttäen lisähappea palamiseen ja kiihdyttäen palamista ja siirtäen lämpöä polttimesta ulos.
2. saapuen lämpöä eristävään kerrokseen A, jäähdyttäen eristekerrosta, jolloin polttimen pinta ei ylikuumene. Sytytystulpan toiminta lakkaa 10 sekunnin kuluttua sytyttämisestä.

HUOLTO

Huom:

1. Ennen huoltoa sammuta rakennuslämmitin ja vedä pistotulppa irti.
2. Älä koskaan huolla rakennuslämmitintä, kun polttoainetta on säiliössä.

Suodattimen vaihtaminen

Kun suodatin tulee likaiseksi, vaihda se uuteen.

1. Käytä ristipääruuvinväännintä avataksesi sivukannen ja vedä irti polttoaineputki suodattimesta.
2. Käytä miinus-ruuvinväännintä polttoaineliittimen irrottamiseksi säiliöstä ja vedä alas läpinäkyvä öljyputki.
3. Vaihda suodatin uuteen, kiinnitä läpinäkyvä öljyputki ja ulostulevan öljyn liitin, työnnä säiliöön ja yhdistä sisäänmenevän öljyn putki (katso alla olevaa kuvaa).

Tarkista polttoainesäiliö

Jos säiliössä on roskaa ja vettä, tyhjennä ja puhdista se.
Polttoainesäiliön tyhjentäminen (katso alla olevaa kuvaa)

1. Laita rakennuslämmitin työpöydälle ja aseta öljyn valutusastia polttoainesäiliön alle.
2. Löysää tyhjennysruuvi kiintoavaimella ja tyhjennä säiliö vedestä ja roskasta.
3. Tyhjennyksen jälkeen kiristä ruuvi ja pyyhi jäljelle jäänyt vesi ja öljy pois.

Polttoainesuodattimen vaihtaminen

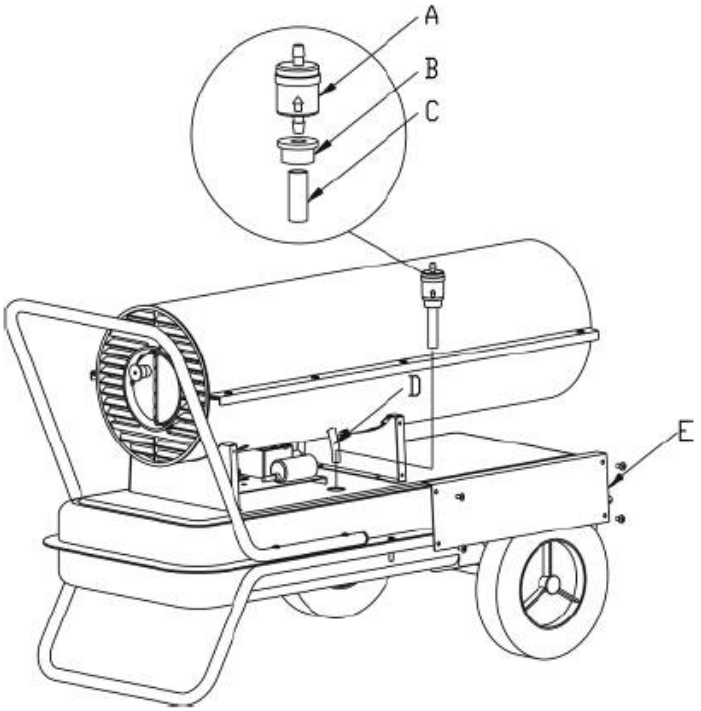

A. Polttoainesuodatin
B. Polttoaineen ulostuloliitin
C. Läpinäkyvä öljyputki
D. Polttoaineen sisäänmenoputki
E. Sivulevy

Polttoainetankin tyhjentäminen

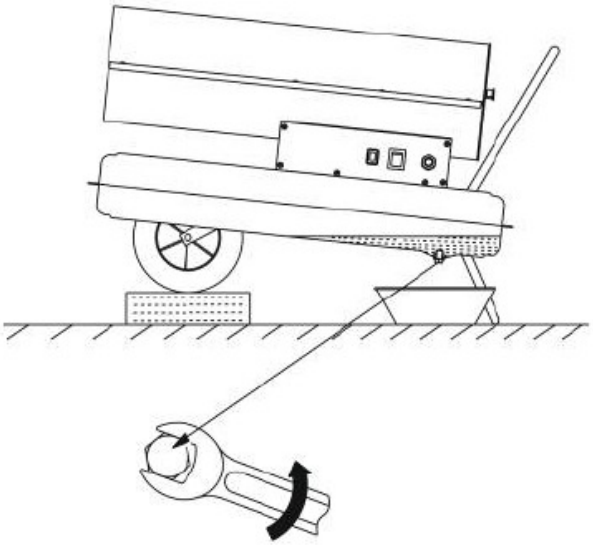

RAKENNESELVITYS

Polttimen pää

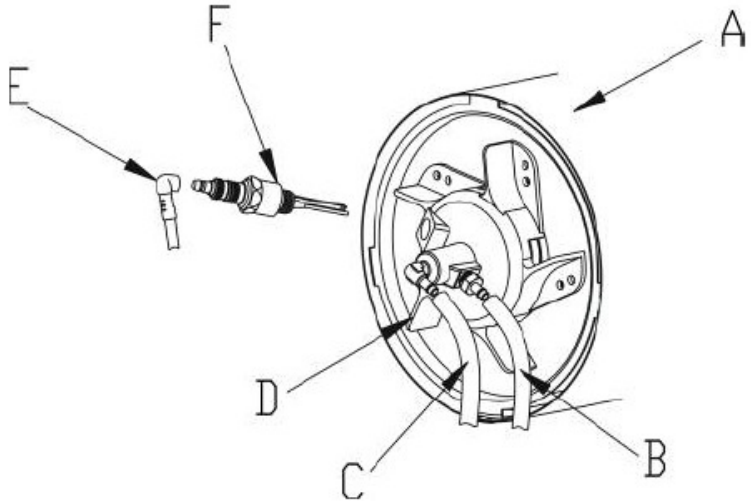

A. Poltinyksikkö
B. Ilman sisäänmenoputki
C. Öljyn sisäänmenoputki
D. Liekkisuojalevy
E. Korkeajännitekaapeli
F. Sytytystulppa

Sytytystulppa

elektrodien kipinävälin tulisi olla 4 - 5 mm, parhaan sytytyksen saamiseksi.

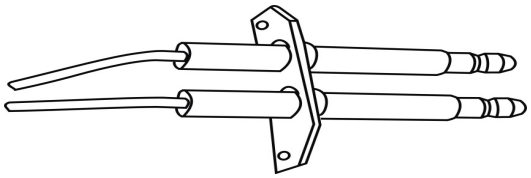

elektrodien välinen etäisyys: 4-5 mm

Öljysuuttimen asentaminen

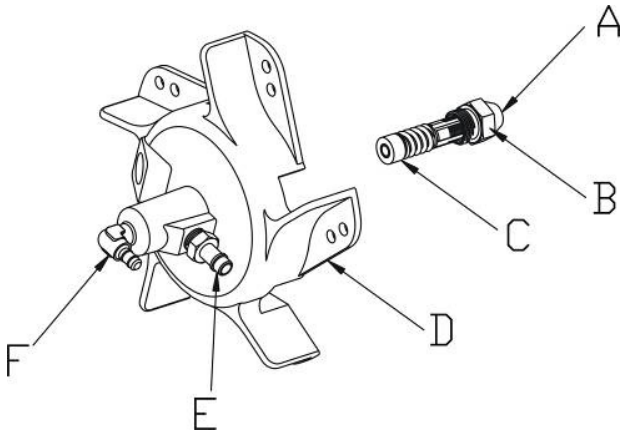

A. Öljysuutin
B. Suuttimen runko
C. Tiivistysrengas
D. Liekkisuojalevy
E. Ilmaputken liitin
F. Öljyputken liitin

Paineensäätö

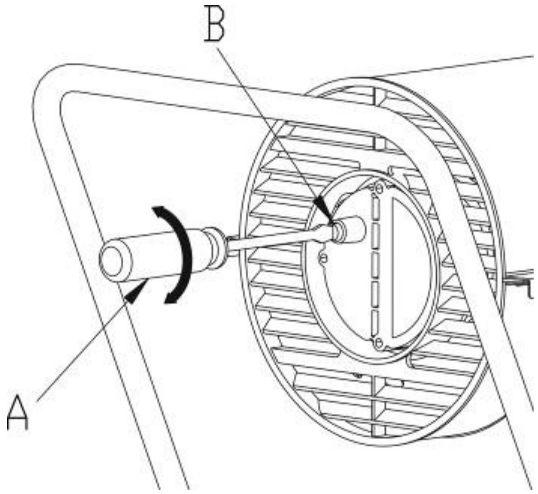

A. Miinus-ruuvinväännin
B. Paineensäätöruuvi

Ilmapumppu

Huollettaessa ilmapumppu on koottava oikein, jotta estetään alhainen ilmanpaineen tai ilmavuoto.

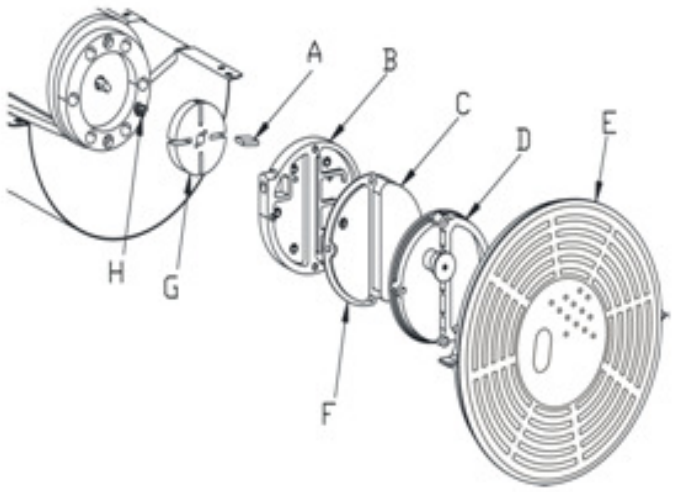

A. Pumpun siipi
B. Pumpun kansi
C. Ilman sisäänmenon suodatin
D. Painekansi
E. Ilman sisäänmenon ohjain
F. Ilman ulostulosuodatin
G. Pumpun keskiö
H. Yhdysosa

Sovitus pumpun rungon ja keskiön välillä

Pumpun keskiön neljässä urassa on neljä siipeä, jotka liikkuvat myötäpäivään keskipakoisesti, pumpun sisäpinnan ja keskiön välisen etäisyyden tulisi olla 0,06–0,08 mm, jotta varmistetaan ilmapumpun riittävä paineentuotto.

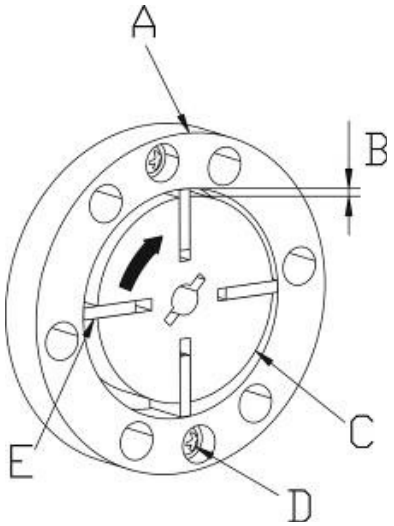

A. Pumpun runko
B. Välys 0,06–0,08 mm
C. Pumpun keskiö
D. Ruuvi
E. Pumpun siipi

Puhaltimen siipien kiinnitys

Asenna puhaltimen siipi moottorin akselille ja kiristä se säätöruuvilla tukevasti.

A. Puhaltimen siipi
B. Moottorin akseli
C. Säätöruuvi

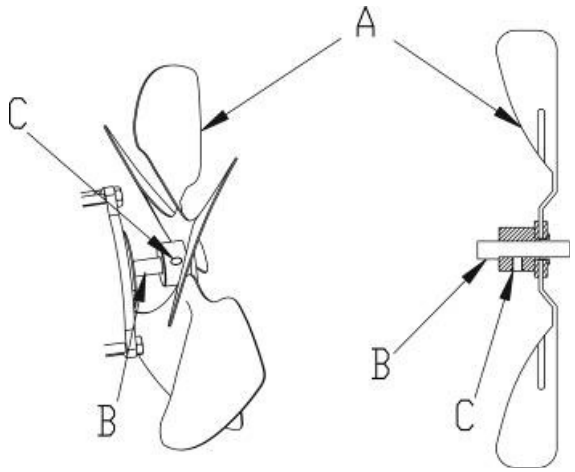

VIANHAKU

Ennen kuin lähetät rakennuslämmittimen korjattavaksi, tarkista seuraavat kohdat, sillä ne eivät ole vikoja:

Ongelma	Syy
Haju, savu tai kipinät ensimmäistä kertaa käytettäessä.	Se on normaalia, koska alussa ilmaa ja pölyä sekoittuu palamiseen. Odota jonkin aikaa, että ne poistuvat.
Ensikertaa sytytettäessä tai kun polttoaine on käytetty loppuun, ilmenee outoa ääntä, hajua ja valkoista savua.	Polttoaineputkessa on ilmaa, ilmiö katoaa kun ilma on poistunut.
Outoa ääntä kuuluu rakennuslämmitintä sytytettäessä tai sammutettaessa.	Ääntä syntyy rakennuslämmittimen osien laajetessa ja supistuessa, ja se on normaalia.
Tulta ja kipinöitä ilmestyy ulostuloon sytytettäessä.	Polttoainetta ja ilmaa on viime kerralla jäänyt suuttimen öljyputkeen, jolloin ilma ja polttoaine eivät ole sekoittuneet kunnolla ja palaminen on epätasaista. Kipinöintiä aiheuttaa hiilipölyjäämä, joka on myös normaalia.

Vianhakukaavio - syy ja ratkaisu

Ongelma	Lämmitin ei käynnisty	Tuli ei syty	Tuli sammuu palon aikana	Polttoainetta vuotaa	Savua tai pölyä	Tulta ulostulosta	Ratkaisu
Ei sähköä	●						Varmistu siitä, että sähkö on yhdistetty oikein
Sähkökatkos	●						Sähkön palattua käytä lämmitintä uudestaan
Alijännite					●	●	Poista alijännitteen syy
Väärä taajuus					●	●	Käytä arvokilven ilmoittamaa taajuutta
Ilmareikä on umpeutunut			●				Puhdista polttoainesäiliön korkissa oleva reikä
Suodatin on tukkeutunut			●		●	●	Tarkista ja vaihda suodatin
Polttoaine on loppunut			●				Täytä säiliö
Säiliössä on vettä		●			●	●	Puhdista polttoainesäiliö
Polttoaine on huonolaatuista					●	●	Puhdista polttoainesäiliö ja täytä uudella paloöljyllä tai dieselillä
Polttoaineen tyhjennysruuvia ei ole kiristetty				●			Kiristä ruuvi
Muita vikoja	●	●	●	●	●	●	Ota yhteys myyjääsi tai huoltohenkilöstöön

RÄJÄYTYSKUVA

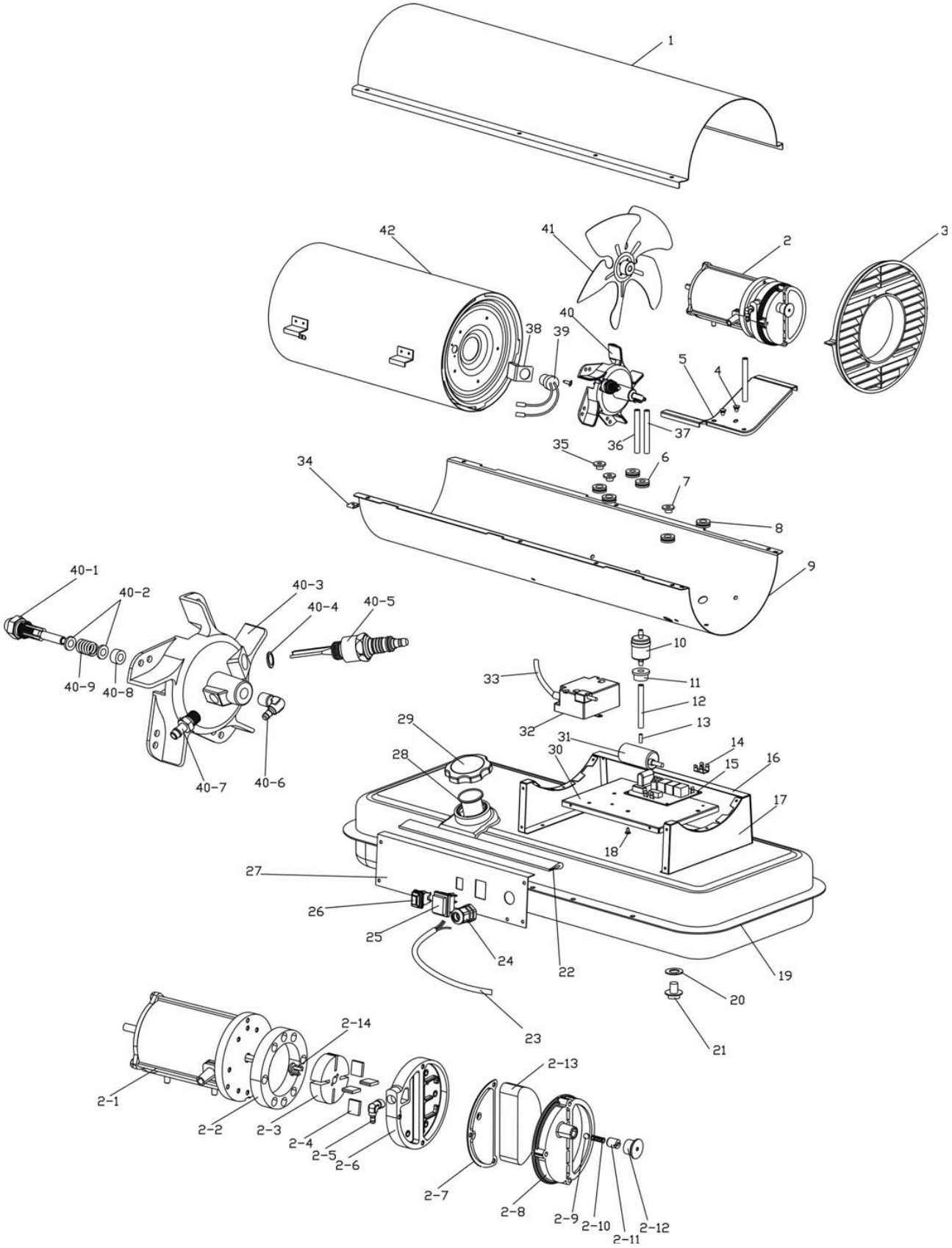

OSALUETTELO

Serial number	Parts name	quantity	Serial number	Parts name	quantity
1	upper shell	1	24	Power cord fixation head	1
2	Air pump assembly with motor	1 套	25	Power switch	1
2-1	Electric motor	1	26	Startup switch	1
2-2	Pump body	1	27	Control panel	1
2-3	Pump core	1	28	Oil display	1
2-4	Pump blade	1	29	Fuel tank cap	1
2-5	Oil pipe fitting	1	30	Fixation part	1
2-6	Air pump cover	1	31	Startup capacitor	1
2-7	Air outlet filter	1	32	Ignition transformer	1
2-8	Pump pressure lid	1	33	High voltage wire	1
2-9	Steel ball	1	34	U-shape screw	8
2-10	spring	1	35	Waterproof plug of magic eye	1
2-11	Pressure-adjustment screw	1	36	Oil inlet pipe	1
2-12	Pressure-adjusting screw lid	1	37	Air inlet pipe	1
2-13	Air intake filter	1	38	magic eye fixation part	1
2-14	connector	1	39	magic eye assembly	1
3	Air inlet guard	1	40	Burner head	1
4	Motor underlay	2	40-1	Oil nozzle	1
5	Motor supporter	1	40-2	washer	2
6	¢10 wire protection ring	2	40-3	Flame steady plate	1
7	Waterproof plug of high voltage wire	2	40-4	Wave shape washer	1
8	¢12 wire protection ring	4	40-5	Spark plug	1
9	Lower shell	1	40-6	Oil pipe fitting	1
10	Fuel filter	1	40-7	Air pipe fitting	1
11	Oil outlet plug	1	40-8	Sealing ring	1
12	Transparent oil pipe	1	40-9	spring	1
13	Copper tube	1	41	Fan blade assembly	1
14	Grounding plate	1	42	Burner assembly	1
15	controller	1			
16	Side plate	1			
17	Supporting plate	2			
18	Fixation pin	4			
19	Fuel tank	1			
20	Seal ring	1			
21	Water drain screw	1			
22	Water seal slice	2			
23	Plug and cord	1			

YMPÄRISTÖNSUOJELU

Tuotteen pakkausta hävitettäessä noudata materiaalista riippuen paikallisia jätehuollosta ja kierrätyksestä annettuja ohjeita.

Laitetta ei tule hävittää sekajätteen mukana, vaan se on toimitettava sähkö- ja elektroniikkaromun erilliskeräykseen. Lisätietoja **www.serty.fi**

TAKUU

Tuotteen takuuaika on 12 kuukautta, ostopäivästä lukien.
Maahantuoja vastaa epäkuntoon menneen laitteen tai osien korvaamisesta, materiaali- ja valmistusvikojen osalta, jos ne todetaan tarkastuksessa vialliseksi.
Ostajan on esitettävä takuuvaatimuksen yhteydessä kassakuitti, ostolasku, takuutodistus tai lähetyslista. Tuote on palautettava täydellisenä, varustettuna selostuksella toimintahäiriöistä.
Takuu raukeaa, mikäli kone on avattu, osia vaihdettu, sitä korjattu tai sen rakennetta muutettu.
Takuun piiriin eivät kuulu vahingot, jotka ovat aiheutuneet normaalista kulumisesta, väärästä käytöstä tai asiattomasta käsittelystä. Takuu ei kata kuljetusta, kuljetusvaurioita eikä mitään välillisiä kustannuksia.

Takuukorjaukset saa tehdä vain maahantuojan valtuuttama huolto.

Oikeudet muutoksiin pidätetään.

Maahantuoja: **VKO FIN-63610**

EY-VAATIMUSTENMUKAISUUSVAKUUTUS

EU-maahantuoja: **Veljekset Keskinen Oy**
Onnentie 7
63610 TUURI

vakuuttamme, että Laite: **Meister Diesel lämmitin**
Tyyppikoodi: **DAA0093 (BGO-20), DAA0094 (BGO-30)**

täyttää seuraavien direktiivien vaatimukset: **2002/95/EC, 2004/108/EC, 2006/95/EC**
ja on seuraavien yhdenmukaistettujen standardien mukainen:
EN60335-2-102:2006, EN60335-1:2002+A1+A11+A12+A2+A13, EN62233:2008,
EN60730-2-5:2002+A1:2004+A11:2005,
EN60730-1:2000:A1+A2+A11+A12+A13+A14+A15+A16.

26.4.2011

FÖRSIKTIGHETSÅTGÄRDER

För din egen och andras säkerhet, läs denna BRUKSANVISNING och efterfölja noggrant dess anvisningar.

▲ Fara

- Användning av bensin är strängt förbjudet, eftersom den är mycket antändbar och som kan orsaka explosionen eller okontrollerbara lågor.
- Använd aldrig värmaren på plats där kan finnas antändbara ångor. Då är fara för explosion, eld och brand.
- Ordna alltid tillräcklig ventilation under användning av utrustning. Använd värmaren endast i väl ventilerade utrymmen. Luften skall bytas regelbundet under användningen av värmaren (två gånger i timmen). Bristfällig förbränning orsakar syrebrist, och följden kan vara koloxidförgiftning.

▲ Varning

- Använd inte sprayprodukter vid användningsplats för värmaren, gas från sprayflaskan kan orsaka brand- och explosionsrisk.
- Använd inte värmaren på plats där finns antändbara pulver (avfallspapper, sågspån, fiberbitar). Om dessa materialen sugs in i värmaren och upphettas där, kan ut komma flingor eller gnistoror och orsaka brandfaran.
- Blockera aldrig luftens intagning eller uppvärmningsdel. Det kan orsaka onormal bränning och eldsvåda.
- Gör aldrig ändringar på värmaren. Ändring kan orsaka felsituation och eldsvåda, som är mycket farlig.
- Utsatt inte värmaren för regn eller snö. Använd det inte heller aldrig i fuktiga platser. Dra ur stickkontakt före rutinservice och kontroll.

▲ Obs!

- För att undvika bränder, placera aldrig materialen i närheten av värmaren. Håll alla eldfarliga materialen borta från värmaren. Minimiavstånd: från utlopp (gram) 3,5 m, vid intagning (bak) 2 m, ovanför 2 m, på sidan 2 m.
- Under användning försäkra dig av att ytan för underlaget överhettas inte. Överhettning kan orsaka branden.
- Påfylla inte bränsletank när värmaren är i gång. Försäkra dig av att värmaren stannar och lågan har slocknad. Påfyllning av tank under driften kan orsaka branden.
- Före ibruktagning av värmaren, försäkra dig av att nätspänning och frekvens för användningsplats är samma som är märkta på värdeskylten.

VÄRMARE I DETALJER

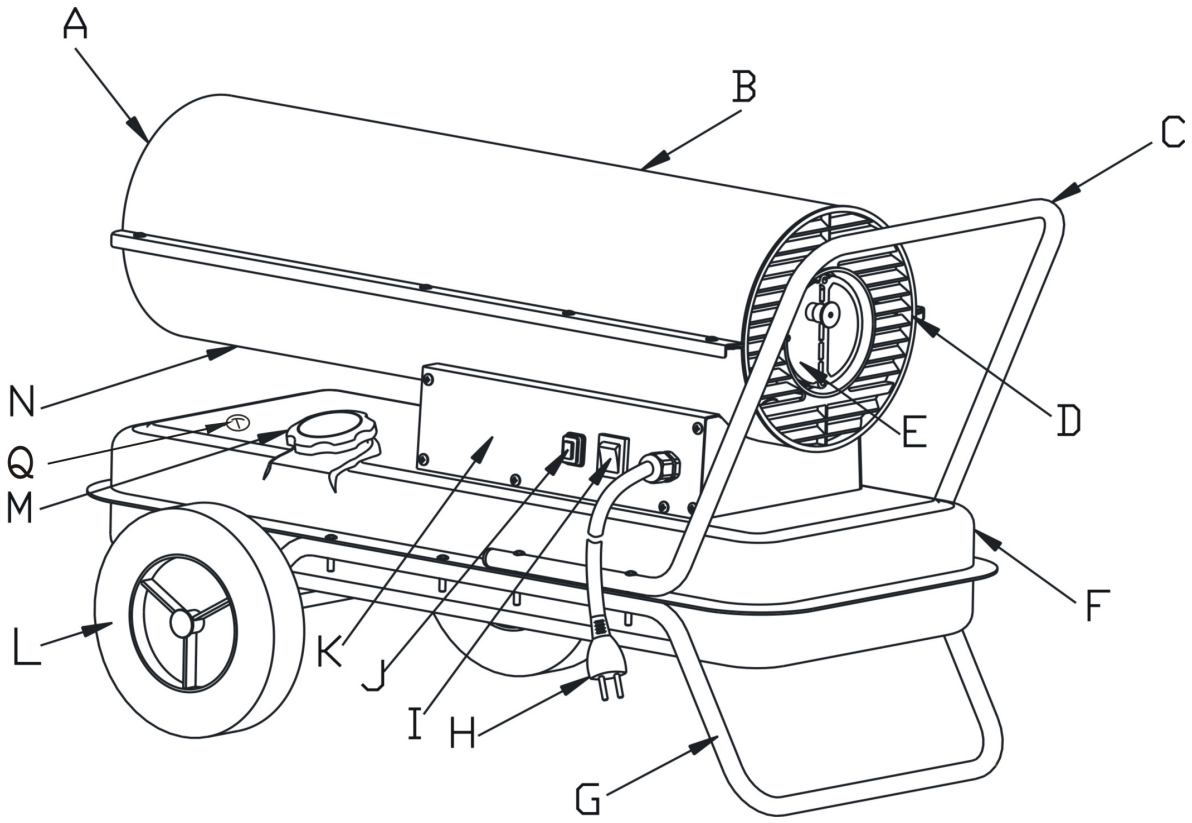

A. Varmluft ut
B. Övre mantel
C. Handtag
D. Styrning av intagsluft
E. Motorenhet
F. Bränsletank
G. Nedre rörstomme
H. Stickkontakt
I. Strömställare
J. Startomkopplare
K. Stryrpanel
L. Hjul
M. Lock till bränsletank
N. Nedre mantel
Q. Olja

HUVUDMÅTT

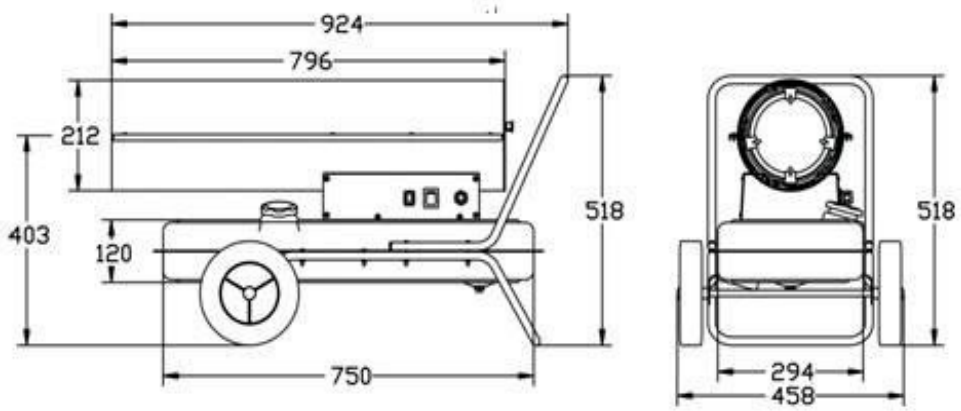

HOPSÄTTNING AV HJUL OCH RÖRSTOMME

Skjut hjulaxel H på likvärdigt hål i rörstomme B. Skjut hjul F på hjulaxeln G. Montera plugg E på hjulen.
Montera ramen till värmare på nedre rörstomme B, med säkerställande att hålet på handtag A kommer i linje med motsvarande 4 hålen på nedre rörstomme B.
Placera skruvarna J i sina hål, den nedre stomme B skall komma under skruven C.
Placera övriga skruvar på samma sätt i sina hål och dra åt det med skruvnyckeln.

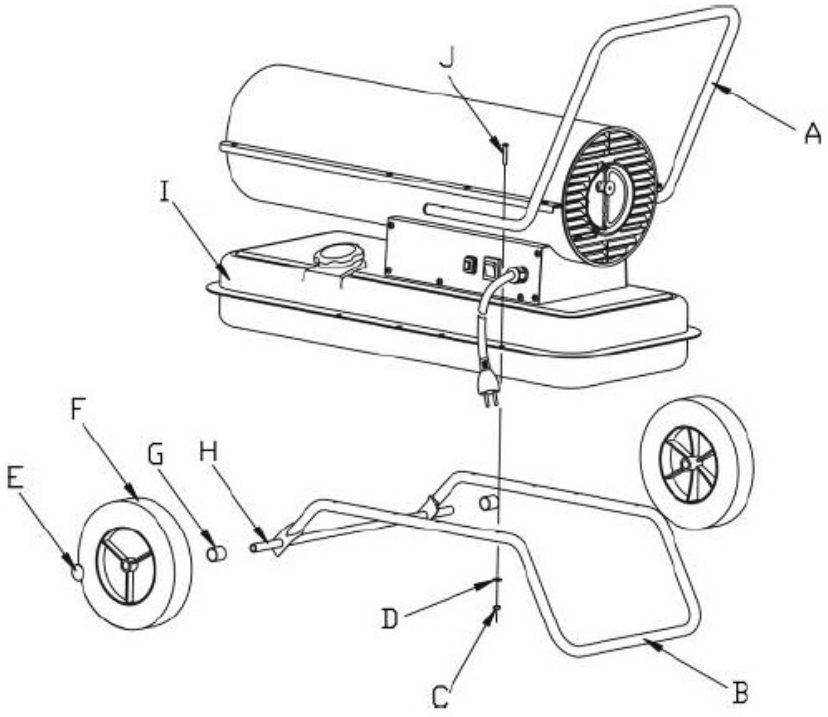

TEKNISKA DATA

Produkt: DAA0093 Meister Diesel -värmare 20 kW (BGO-20)
Skyddsklass: I
Inkapslingsklass: IPX4

Utgång av värme (kW) (Btu/h) (kcal/h)	20 69000 17208	Motoreffekt (W)	230
		Lufttryck (bar)	0.65
Utgång av varmluft (m^3/h)	621	Kontinuerlig drifttid (h)	10,5
Volym av bränsletank (liter)	24	spänning, frekvens, ström	230 V~ 50 Hz 0,87 A
Bränsle	diesel, brännolja	egenvikt (kg)	22,15
Bränsleåtgång (liter/h)	1,7	Huvudmått (mm)	900x470x540mm

Produkt: DAA0094 Meister Diesel -värmare 30 kW (BGO-30)
Skyddsklass: I
Inkapslingsklass: IPX4

Utgång av värme (kW) (Btu/h) (kcal/h)	30 105000 25800	Motoreffekt (W)	230
		Lufttryck (bar)	0.75
Utgång av varmluft (m^3/h)	752	Kontinuerlig drifttid (h)	9
Volym av bränsletank (liter)	24	spänning, frekvens, ström	230 V~ 50 Hz 0,87 A
Bränsle	diesel, brännolja	egenvikt (kg)	25,20
Bränsleåtgång (liter/h)	2.5	Huvudmått (mm)	870x470x520mm

FÖRBEREDELSER FÖRE ANVÄNDNING

6. Använd aldrig lättantändigt bränsle, såsom bensin, etc.
7. Påfylla bränsletank först efter när byggvärmare stannar och elden slocknar.
8. Använd brännolja no K-1 eller diesel no 1, använd aldrig brännolja eller diesel som innehåller vatten eller är smutsig.
9. Om brännoljan eller diesel kommer på huden, tvätta bort det omedelbart med tvål, för att förhindra uppkomsten av möjliga hudinflammationen.
10. Ytan på brännaren är mycket het precis efter att elden har slocknad, så att berör det aldrig med hand eller låt oljepumpen komma i kontakt med brännaren, för att förhindra brandsår eller andra skador. Försäkra dig av att påfyllnings öppning till bränsletank är inte tilltäppt; om så är fallet, avlägsna smutsen före användning.

När bränsletank (brännolja eller diesel) är tom:

Påfyllning av tank:

5. Försäkra dig av att stickkontakt är urtagen från kontakt och att strömställare är i OFF-läge (0).
6. Placera värmaren på en stadig och vågräta yta, lossa korken till bränsletank (A) och påfylla tank när bränslefilter sitter på sin plats. Överfylla inte tanken.
7. Kontrollera tanken för eventuella vatten eller orenligheter och rengör det vid behov.
8. Påfylla bränsletank med brännolja eller diesel med hjälp av oljepump först efter när bränslefilter är korrekt monterade. Efter påfyllning dra åt korken genom att vrida det medsols.

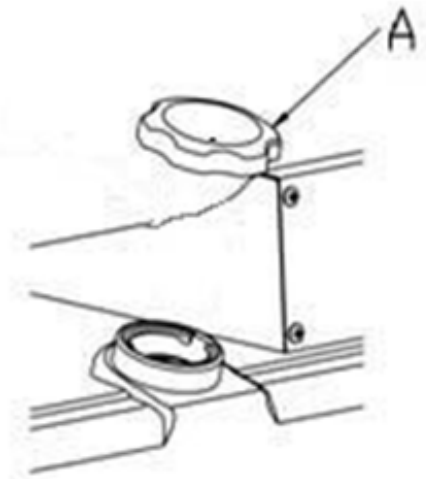

När tanken har kvar bara litet med bränsle (brännolja eller diesel)

Obs:

4. Kontrollera värmaren först efter när elden har slocknad och stickkontakt är utdragen från eluttag.
5. Före tändning försäkra dig om att värmaren inte har oljeläckage. Vid oljeläckage, använd inte värmaren utan kontakta din återförsäljare.
6. Kontrollera bränsletank invändig och rengör tanken om där finns vatten eller skräp.

DRIFT

Varning vid antändning:

5. Kontrollera bränsletank och försäkra dig av att där finns tillräcklig med bränsle.
6. För inte ditt ansikte i närheten av upphettningsdelen direkt efter antändning, behåll ett säkert avstånd, åtminstone 3,5 meter framför utgången av varmluft, ovanför 2 meter, på vänster och höger sida 2 meter (se bilden nedan).
7. Avsluta användningen av värmare om de framkommer rök eller uppstår ovanligt lukt från den.
8. Försäkra dig av att byggvärmaren har antänds innan du lämnar den.

Säkerhetsavstånden

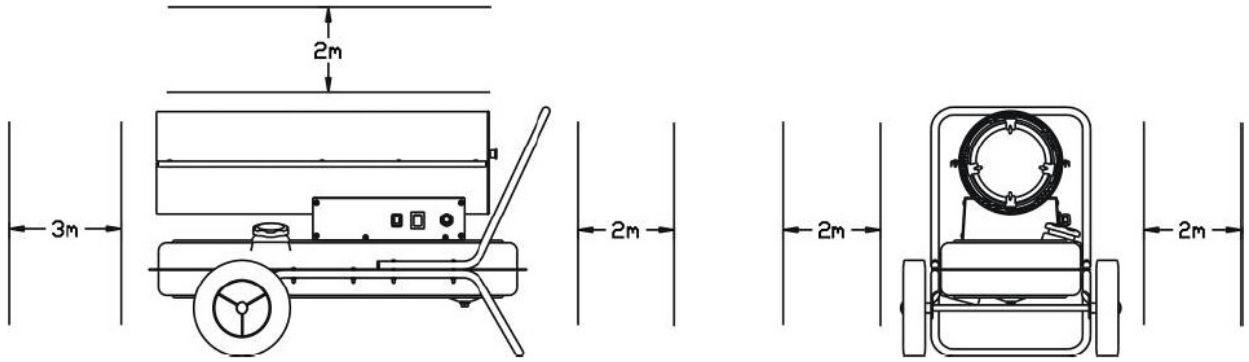

Antändning: Stoppa stickkontakt i uttag, ställ strömställare på läge I, signallampa tänds, trycka startknappen, motorn går i gång och tändstift tänder.

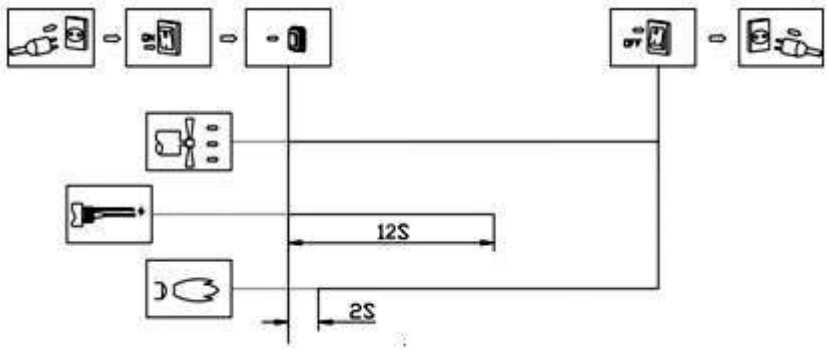

Om värmaren inte startar, vrid strömställare på läge 0 och därefter till läge I, och trycka startknappen. Om byggvärmaren inte startar efter tre försök, kontakta din återförsäljare.

Obs: När värmaren är i gång, låta aldrig golvet under värmaren överhettas, för att förhindra utbrott av brand.

Stopp av värmaren

Obs!

3. Vid stopp av värmaren, försäkra dig om att lågan har slocknad innan du lämnar värmaren.
4. Ställa strömställare på läge 0 och dra ur stickkontakt från eluttag. Förbränning stoppas och signallampa slocknar.

SÄKERHETSANORDNING

Skydd mot släckning

Använder en fotocell i brännkammaren för uppföljandet av låda under normal drift. Motstånden för en ljuskänslig motstånd växer till oändlig och förorsakar stopp av värmare om lågan brännaren slocknar.

Skydd mot elavbrott

När eltillförseln blir avbruten, stannar värmaren oavsedd om stickkontakt är i eluttag och strömställare i 0-läge. När elektricitet kommer tillbaka, lyser signallampan, men byggvärmaren fungerar inte. Vid sådant läge ställa strömställare till 0-läge för återställning, och sedan till läge I igen och starta värmaren genom att trycka startknappen.

Skyddsbrytare mot överhettning

När styrning för intagsluft är täckt med föremålen, med kraftig värmestigning som följd, stoppar skyddet funktionen genom att bryta strömmen med hjälp av en inbyggt skyddsanordning.

FUNKTIONSPRINCIPER

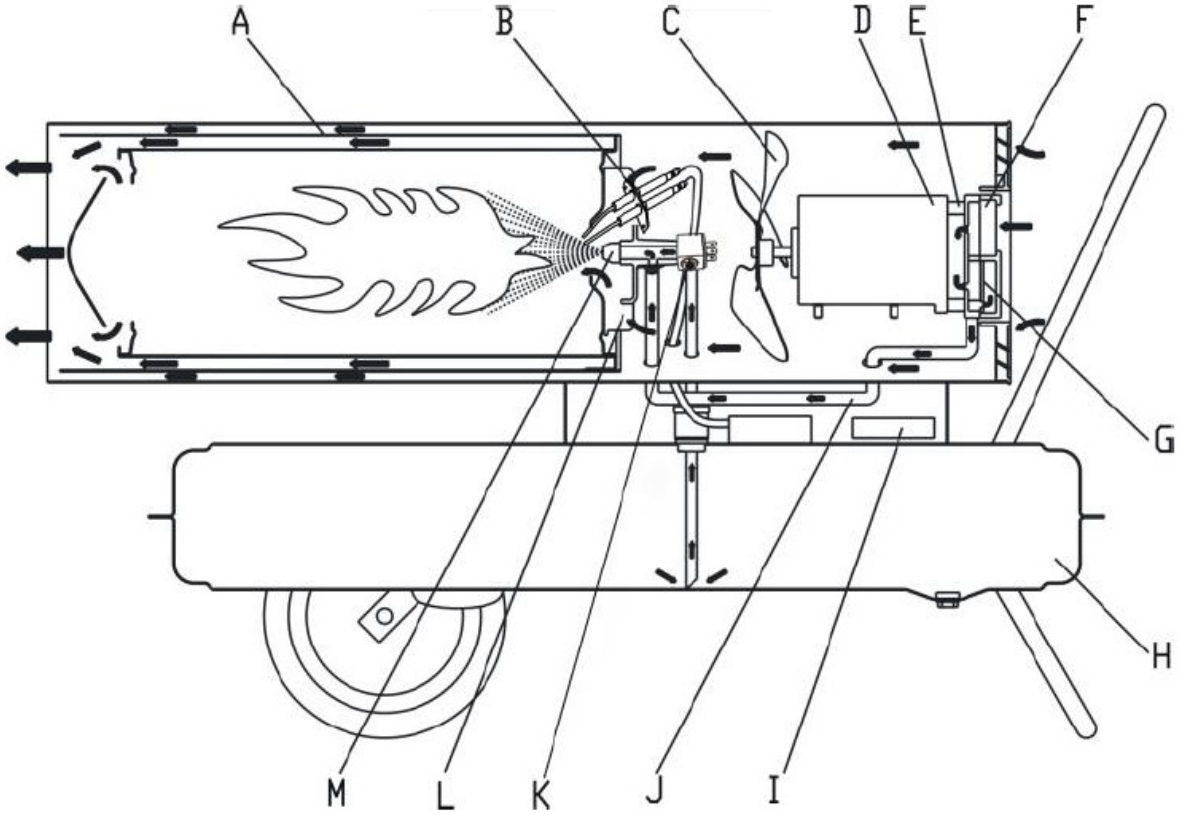

A. Brännkammare
B. Tändstift
C. Fläkt
D. Motor
E. Pump
F. Filter för intagningsluft
G. Filter för utgångsluft
H. Bränsletank
I. Styrning
J. Intagningsrör för luft
K. Filterverktyg
L. Flamskyddsplåt
M. Oljespridare

Funktionsbeskrivning

Öppna locket till bränsletank, påfylla brännolja/diesel genom tankfilter med hjälp av påfyllningstratt, stäng av locket och stoppa i stickkontakt i eluttag. Ställ strömställare på läge I, då tänds även signallampan. Tryck en gång startknapp, motorn kommer igång och tändstift tändas. Denna byggvärmare är utrustade med elektrisk luftpump som pressar luft genom luftkanal, som är anslutet på ingången av bränsle och därefter genom spridaren i ändan av brännaren. När luften passerar ingångspunkten av bränsle, får den bränslet att stiga upp från tanken till spridaren på brännare. Denna blandning av bränsle och luft sprutas sedan som tunn dimma till brännkammare. Snabbt roterande fläktens blåst luft:

3. kommer fram till styrningsplåt för flamma och brännare, och matar samtidigt tilläggssyre för bränning som driver upp bränning och överför värmen ut från brännaren.
4. kommer till värmeisolerande skikt A, och avkyler isoleringsskikten, för att ytan på brännaren inte blir överhettad. Funktionen av tändstift avslutar 10 sekunder efter antändningen.

SERVICE

Obs:

3. Före service, stoppa byggvärmaren och dra ur stickkontakt.
4. Gör aldrig service för en byggvärmare, när i tanken finns kvar bränsle.

Byte av filter

När filtret blir smutsig, byt det mot en ny.

4. Använd spårmejsel för att öppna sidoluckan och dra bränslerör loss från filtret.
5. Skruva loss koppling för bränsleslang från tanken och dra ned genomskinlig oljerör.
6. Byt filter mot en ny, ansluta genomskinliga oljerör och koppling för oljeutgång, skjut sedan in i tanken och ansluta rör för ingångsoljan (se bild nedan).

Kontrollera bränsletank

Om in i tanken finns vatten eller skräp, tömma den och rengör.
Tömning av bränsletank (se bild nedan)

4. Ställ byggvärmaren på en arbetsbänk och placera dräneringskärl under bränsletank.
5. Lossa avtappningsskruv med U-nyckel och tömma tanken av vatten och skräp.
6. Efter tömning dra åt skruven och torka kvarvarande vatten och oljabort.

Byte av bränslefilter

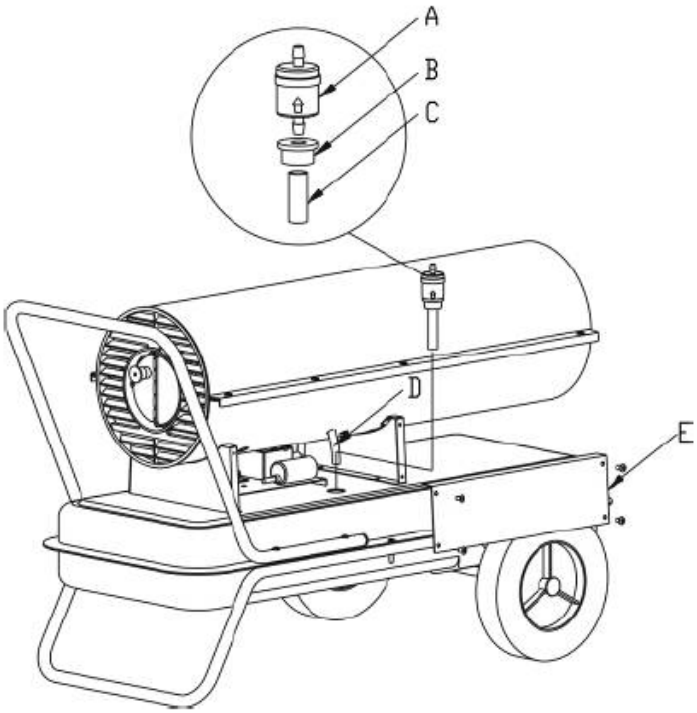

A. Bränslefilter
B. Utgångskoppling för bränsle
C. Genomskinlig oljerör
D. Ingångsrör för bränsle
E. Sidoplåt

Tömning av bränsletank

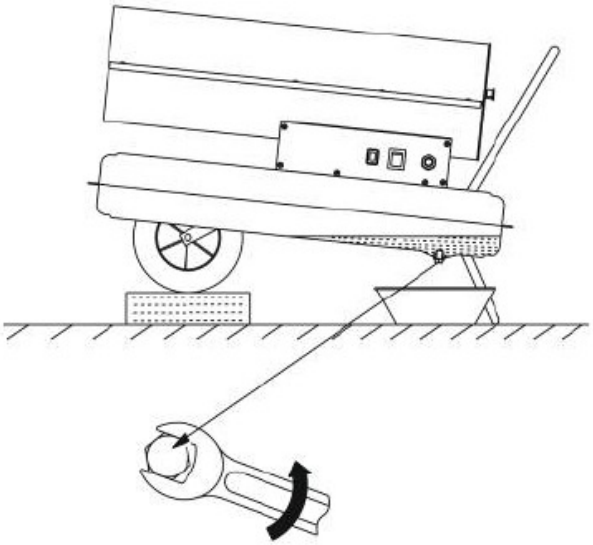

KONSTRUKTIONS FÖRKLARING

Förbränningshuvud

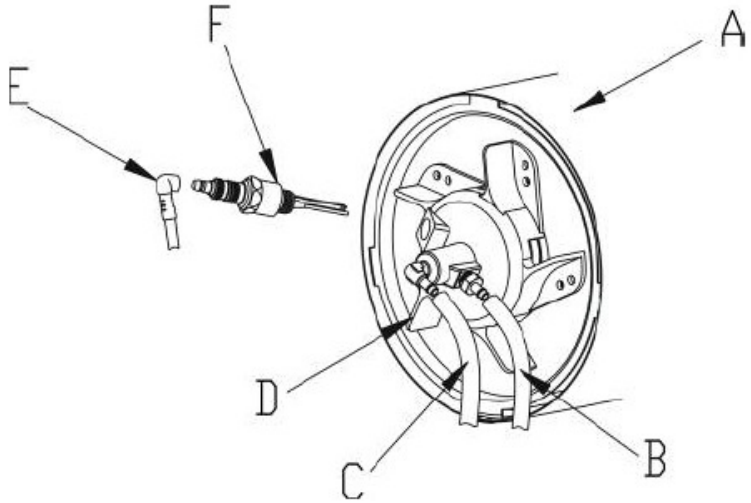

A. Bränningsenhet B. Ingångsrör för luft C. Ingångsrör för olja
D. Skyddsplåt mot flamma E. Högspänningskabel F. Tändstift

Tändstift

gnistavstånd mellan elektroder borde 4 - 5 mm, för bästa antändning.

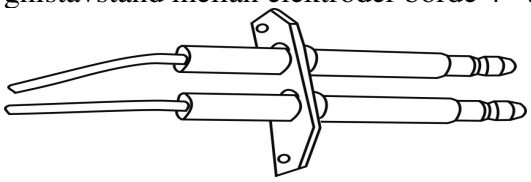

avstånd mellan elektroder: 4-5 mm

Montering av oljespridaren

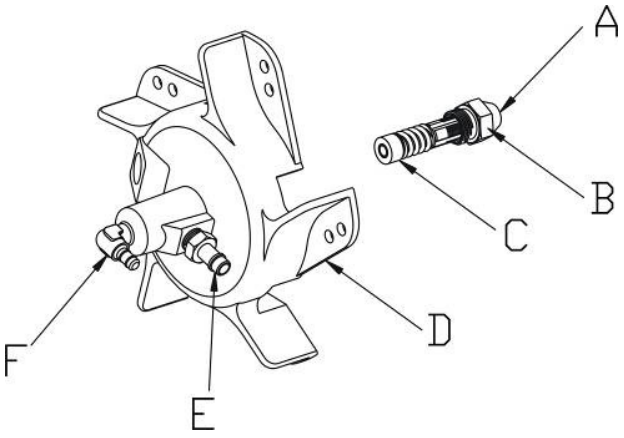

A. Oljespridare
B. Spridarhus
C. Tätningsring
D. Skyddsplåt mot flamma
E. Koppling för luftrör
F. Koppling för oljerör

Tryckställning

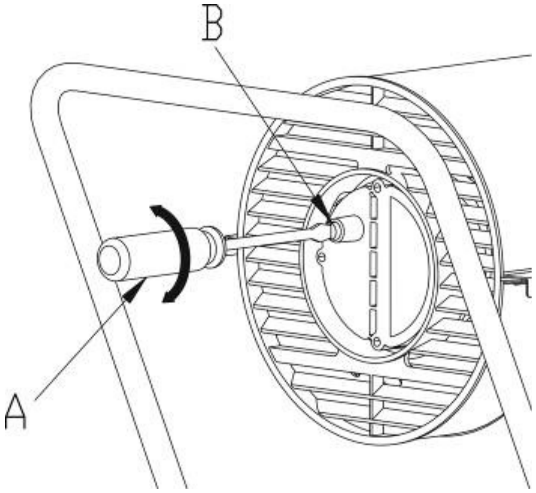

A. Skruvmäjsel
B. Tryckjusteringsskruv

Luftpump

Vid service av luftpump skall det hopsättas på rätt sätt, för att förhindra låg lufttryck eller luftläckage.

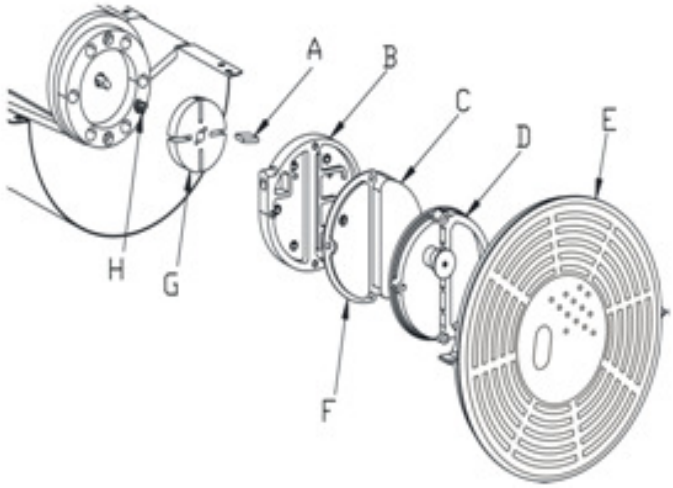

A. Vinge till pump
B. Pumplock
C. Filter för intagsluft
D. Trycklock
E. Styrning för intagsluft
F. Filter för utgångsluft
G. Pumpcentrum
H. Anslutningsdel

Anpassning mellan pumphus och centrumdel

I pumpcentrum finns fyra vinge i sina spår, vilka rör sig i medsols av centrifugalgraft. Avstånden mellan invändig pumpyta och centrumdelen skall vara 0,06 - 0,08 mm för att tillräckliga tryckproduktion av luft kan garanteras.

A. Pumphus
B. Spel 0,06–0,08 mm
C. Pumpcentrum
D. Skruv
E. Pumpvinge

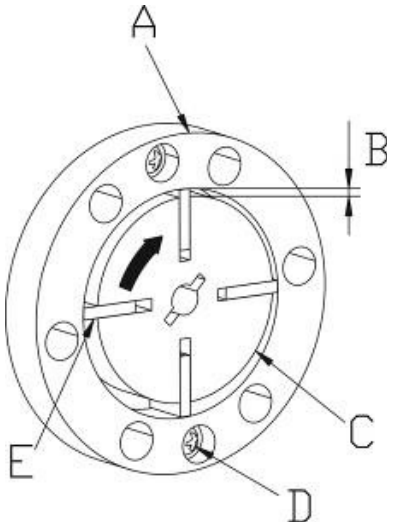

Montering av fläktvingar

Montera fläktvinge på motoraxel och dra åt det stadigt med låsskruv.

A. Fläktvinge
B. Motoraxel
C. Låsskruv

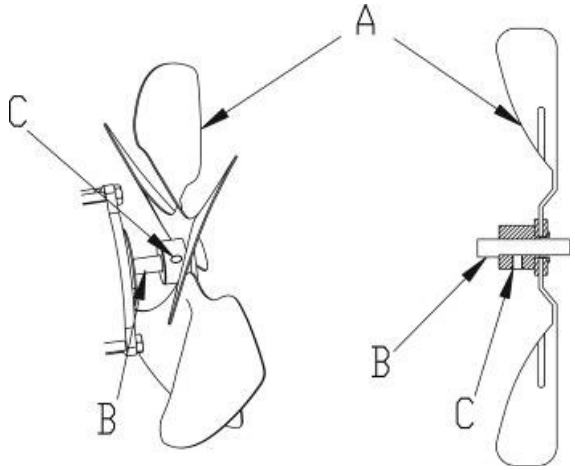

FELSÖKNING

Innan du sänder byggvärmaren för reparation, kontrollera följande punkter, därför att dessa är inte felaktigheter:

Problem	Orsak
Lukt, rök eller gnistor vid första användning.	Det är normalt, eftersom i början blandas både luft och dam i förbränning. Vänta en stund, för att dessa försvinner.
Vid första antändning eller när bränslet har brukats till slut, uppstår onormalt ljud, lukt eller vit rök.	På bränslerör finns luft, fenomenet försvinner när luften har gåt bort.
Främmande ljud hörs vid antändning eller vid avstängning om byggvärmaren.	Ljud uppstår när delar för byggvärmaren utvidgar eller krymper och detta är normalt.
Lågor och gnistor framträder i utgången under antändning.	Bränsle och luft har blivit kvar i oljerören till spridaren, och då när luft och bränsle har ännu inte blandad sig ordentlig, är även förbränning ojämn.

Felsökningsschema - orsak och lösning

Problem	Värmaren startar inte	Lågan tänds inte	Lågan slocknar under drift	Bränslet läcker	Rök eller dam	Lågor från uttagen	Lösning
Ingen ström	●						Säkerställ att elektricitet är rätt inkopplad
Elavbrott	●						När strömmen har kommit tillbaka, starta om värmaren
Underspänning					●	●	Avlägsna orsak till lågspänning
Fel frekvens					●	●	Använd frekvens enligt värdeskylten
Lufthål tilltäppt			●				Rengör lufthål i bränslelock
Filter tilltäppt			●		●	●	Kontrollera och byt filtret
Bränsle har tagit slut			●				Påfylla tanken
Vatten i bränsletank		●			●	●	Rengör bränsletank
Bränsle är av dålig kvalitet					●	●	Rengör bränsletank och påfylla de med ny brännolja eller diesel
Avtappningsskruv för bränsletank är inte åtdragen				●			Dra åt skruven
Andra fel	●	●	●	●	●	●	Kontakta din återförsäljare eller serviceavdelning

SPRÄNGSKISS

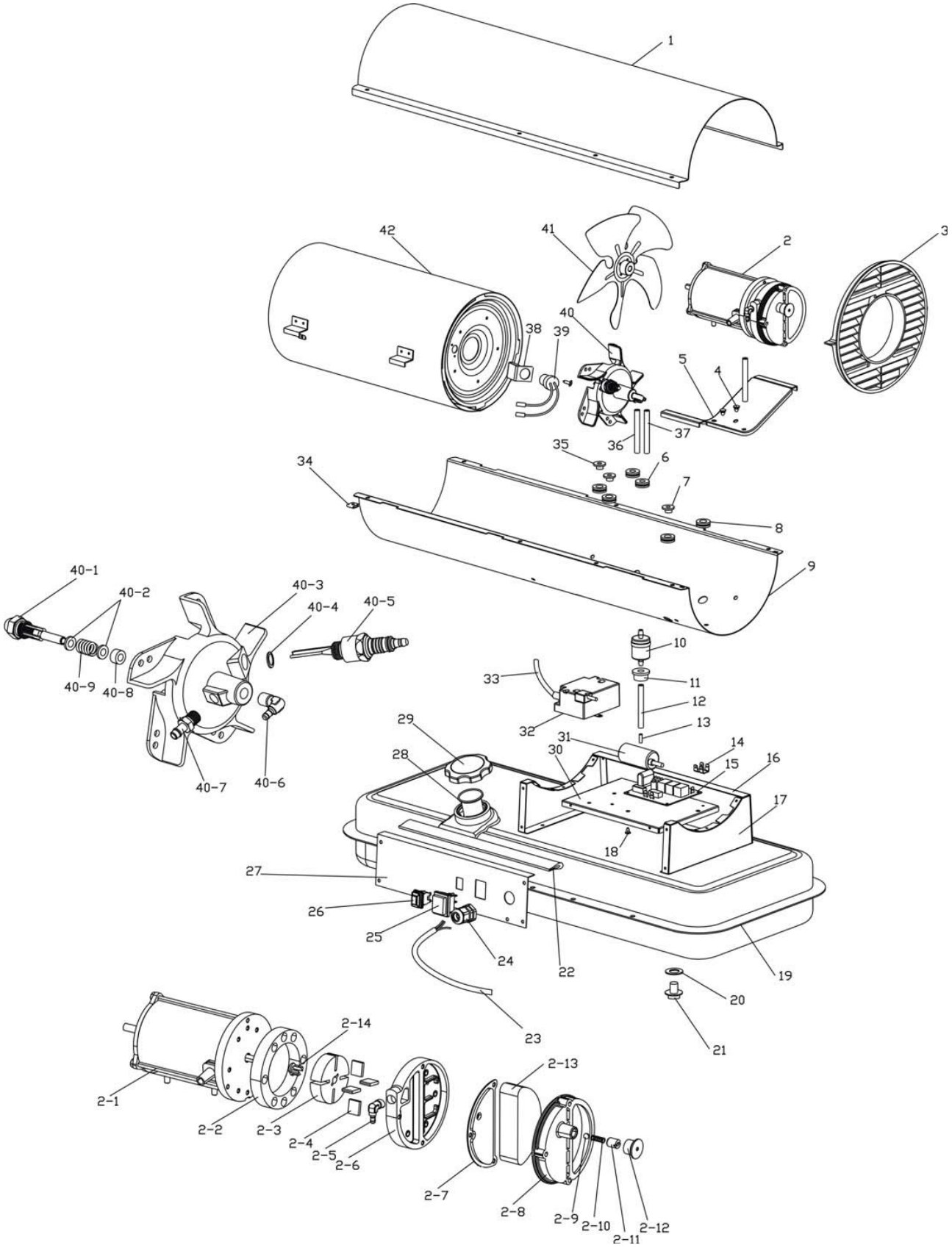

RESERVDELSFÖRTECKNING

Serial number	Parts name	quantity	Serial number	Parts name	quantity
1	upper shell	1	24	Power cord fixation head	1
2	Air pump assembly with motor	1 套	25	Power switch	1
2-1	Electric motor	1	26	Startup switch	1
2-2	Pump body	1	27	Control panel	1
2-3	Pump core	1	28	Oil display	1
2-4	Pump blade	1	29	Fuel tank cap	1
2-5	Oil pipe fitting	1	30	Fixation part	1
2-6	Air pump cover	1	31	Startup capacitor	1
2-7	Air outlet filter	1	32	Ignition transformer	1
2-8	Pump pressure lid	1	33	High voltage wire	1
2-9	Steel ball	1	34	U-shape screw	8
2-10	spring	1	35	Waterproof plug of magic eye	1
2-11	Pressure-adjustment screw	1	36	Oil inlet pipe	1
2-12	Pressure-adjusting screw lid	1	37	Air inlet pipe	1
2-13	Air intake filter	1	38	magic eye fixation part	1
2-14	connector	1	39	magic eye assembly	1
3	Air inlet guard	1	40	Burner head	1
4	Motor underlay	2	40-1	Oil nozzle	1
5	Motor supporter	1	40-2	washer	2
6	¢10 wire protection ring	2	40-3	Flame steady plate	1
7	Waterproof plug of high voltage wire	2	40-4	Wave shape washer	1
8	¢12 wire protection ring	4	40-5	Spark plug	1
9	Lower shell	1	40-6	Oil pipe fitting	1
10	Fuel filter	1	40-7	Air pipe fitting	1
11	Oil outlet plug	1	40-8	Sealing ring	1
12	Transparent oil pipe	1	40-9	spring	1
13	Copper tube	1	41	Fan blade assembly	1
14	Grounding plate	1	42	Burner assembly	1
15	controller	1			
16	Side plate	1			
17	Supporting plate	2			
18	Fixation pin	4			
19	Fuel tank	1			
20	Seal ring	1			
21	Water drain screw	1			
22	Water seal slice	2			
23	Plug and cord	1			

MILJÖVÅRD

Följa lokala anvisningar om avfallsservice med förpackning.

Gamla apparater måste lämnas till separat insamling för el-avfall.
Tilläggsuppgifter: www.serty.fi

GARANTI

Produkten har 12 månaders garanti, från inköpsdagen.
Garantin gäller alla fabrikations- och materialfel.
Importör ansvarar för korrigering av delar eller produkten om de konstateras vara felaktiga.
Kassakvitto, leveranslista, köpfaktura eller garantibevis skall uppvisas vid garantianspråk.
Returvaran skall vara komplett, försedd med redogörelse av funktionsfelet.
Garantin omfattar inte frakt- och transportskador, skador som har orsakats av normalt slitage, överbelastning eller osakkunnigt handhavande, eller indirekt skador. Garantin slutas om maskinen har öppnats, delar byts ut, reparerants eller förändrats.

Garantireparationer får endast utföras av importörens auktoriserad serviceverkstad.

Rätten till ändringar förbehålles.

Importör: **VKO FIN-63610**

FÖRSÄKRAN OM ÖVERENSSTÄMMELSE MED EU-KRAV

EU-importör: **Veljekset Keskinen Oy**
Onnentie 7
63610 TUURI

försäkrar att Produkt: **Meister**
Typkod: **DAA0093 (BGO-20), DAA0094 (BGO-30)**

uppfyller kraven enligt följande direktiv: **2002/95/EC, 2004/108/EC, 2006/95/EC**
och överensstämmer med följande standarder: **EN60335-2-102:2006, EN60335-1:2002+A1+A11+A12+A2+A13, EN62233:2008, EN60730-2-5:2002+A1:2004+A11:2005, EN60730-1:2000:A1+A2+A11+A12+A13+A14+A15+A16.**

26.4.2011